PROYECTO BÁSICO+EJECUCIÓN

SEPARATA 1

DOBLADO DE NAVE MUNICIPAL

gL arquitectura

Camino Los Llanos, s/n Navaleno (Soria)

Fecha: Octubre 2020

Promotor: Excmo. Ayuntamiento de Navaleno

Arquitecto: José Carlos Garabito López

Memoria

1. Agentes

Promotor:

- Excmo. Ayuntamiento de Navaleno

CIF: P4220900G; Domicilio: Plaza Domingo Heras, 1 42149 Navaleno (Soria).

Actuando en su representación el alcalde-Presidente D. Raúl de Pablo de Miguel

Proyectista:

- José Carlos Garabito López

Arquitecto Nº Colegiado: 2.352, Colegio: COACyLE

NIF: 131425110N; Dirección: Calle Madrid, Nº 15, 4ºB Burgos (Burgos), 09002

2. Información previa

La presente documentación, que define la fase 1 del proyecto de **Doblado de Nave municipal en Navaleno**. Este proyecto básico + ejecución fue visado por el Colegio Oficial de Arquitectos de Castilla y León Este (COACyLE) con fecha 19 de Octubre de 2019.

En esta fase se procederá a ejecutar la mitad del doblado previsto en el proyecto original. Exteriormente se ejecutará la urbanización que venía prevista en el proyecto.

Datos del emplazamiento y entorno físico

La localidad de Navaleno tiene 776 habitantes y está situada a 59 kms al noroeste de Soria. Se encuentra situado en la zona de Pinares Bajos, a 1.105 metros de altitud, y entre las sierras de Urbión y de Resomo por el Norte, las sierras de Nafria al Sur y Cabrejas al Este.

La nave, en la que se plantea realizar el doblado, se localiza en la parcela 80251del polígono 1, que se encuentra situada dentro del monte de utilidad pública nº 84 en la localidad de Navaleno, Soria.

Esta parcela está clasificada como suelo no urbanizable protegido, según las normas subsidiarias de planeamiento de Navaleno, actualmente el vigor. Esta parcela forma parte del MUP 84, siendo una parceta situada en una zaona de transición entre el núcleo urbano y el Monte de Utilidad Pública, afectada por infraestructuras propias del terreno urbano colindante por lo que se beneficia de una gran accesibilidad desde el suelo urbano, así como facilidad para dotarlo de las agua y luz sin tener que ejecutar grandes obras.

Su referencia catastral es 42209A001802510000ZY.

La parcela tiene una superficie según catastro de 3.569 m² y se ubica al norte del casco urbano. Tiene acceso desde el camino de los Llanos y la Avenida del Pilar. Su forma es irregular. Linda al norte y al oeste con vial público, y al sur con las parcelas 10 y 12 de la calle Madrid y al este con la

3. Justificacion urbanística

PROYECTO: Doblado de nave municipal
MUNICIPIO: Navaleno, Soria
EMPLAZAMIENTO: Camino Los Llanos, s/n
PLANEAMIENTO MUNICIPAL: Normas subsidiarias municipales publicadas en el BOCYL el 6 de noviembre de 1997
PLANEAMIENTO PARCIAL QUE LE AFECTA A LA PARCELA: Suelo no urbanizable protegido

CONDICIONES RELATIVAS A	EN PLANEAMIENTO	EN PROYECTO
INTERVENCIONES EDIFICATORIAS PERMITIDAS	Dotaciones de utilidad pública o interés social	Prestación de servicios logísticos. Uso dotacional.
PARCELACION	>2000 m^2	No se altera la parcelación.
OCUPACION	0,2m^2/100m^2 hasta 2000 m^2 + 1m^2/100m^2 resto parcela	807,04 m^2
USO DEL SUELO	Dotaciones de utilidad pública o interés social	Dotación municipal
VOLUMEN Y ALTURA	2 plantas y 7 metros altura alero	Cumple
CUBIERTA	Máximo 40% pendiente	10%
SITUACION EN PARCELA	Retranqueada mínimo 5 metros al lindero frontal y 3 metros al resto de linderos.	Cumple
TIPOLOGIA	Aislada	Aislada

4. Descripción de la separata

Objeto del proyecto

La documentación de la presente separata, tanto gráfica como escrita, se redacta para establecer todos los datos descriptivos, urbanísticos y técnicos, para conseguir llevar a buen término el doblado de parte de la nave municipal en Navaleno (Soria), según las reglas de la buena construcción y la reglamentación aplicable.

Estado actual

La nave consta de un único módulo, realizado con materiales que se integran en el entorno, es diáfana.

Solución adoptada

El programa de necesidades establecido en el proyecto consiste en la ejecución de un doblado de la mitad de la superficie de la nave empleada para la logística del Ayuntamiento.

En esta fase se procederá a ejecutar la mitad del doblado previsto en el proyecto original, así como la escalera de acceso, la barandilla y la parte proporcional de instalación eléctrica.

Exteriormente se ejecutará la urbanización que venía prevista en el proyecto.

Uso característico y otros usos

El uso característico es de almacén.

Relación con el entorno, descripción geométrica, volumen

La actuación es interior, no tiene relación con el entorno.

Programa de necesidades y superficies útiles y construidas

La superficie del doblado es de **204,84 m².**

5. Condiciones legales y Administrativas

Son de obligatorio cumplimiento, con motivo de la redacción del proyecto objeto, el cumplimiento de los preceptos de la Ley 9/2017 de 8 de marzo, de Contratos del Sector Público, a partir de ahora LCSP, debiéndose incluir los siguientes apartados:

Acta de replanteo previo

Se adjunta un acta de replanteo previo (anejo 1) según Art. 236 de la LCSP.

Declaración obra completa

El presente proyecto comprende una obra completa, en el sentido exigido por el punto 3 del artículo 13 de la LCSP.

Revisión de precios

El plazo de ejecución previsto para las obras es inferior a cinco años, por lo que no procederá la revisión de precios, tal y como se establece en el Art.103 de la LCSP y los artículos 4 y 5 de la la Ley 2/2015, de 30 de marzo, de desindexación de la economía española.

Clasificación del contratista

La propuesta de clasificación del contratista se realiza según el Art. 77 y siguientes de la LCSP. Al no alcanzar el presupuesto los 500.000 €, no requerirá clasificación el contratista.

Plazo de ejecución de las obras

Se presenta un diagrama con la programación temporal de los trabajos, los cuales se van a desarrollar en el plazo de 2 meses (60 días).

Plazo de garantía:

El plazo de garantía, según el artículo 243 de la LCSP, se establecerá en el pliego de cláusulas administrativas particulares atendiendo a la naturaleza y complejidad de la obra y no podrá ser inferior a un año.

Presupuesto

El presupuesto de contrata (antes de I.V.A.) de las obras anteriormente descritas asciende a la cantidad de 45.488,68 €, al que habrá que sumar el Impuesto de Valor Añadido (21%), por lo el presupuesto general de la actuación (I.V.A. incluído) es de 65.499,15 €.

Plan de obra

Es necesario presentar una programación temporal de los trabajos según el Art. 233 de la LCSP.

Se presenta un diagrama con la programación temporal de los trabajos, los cuales se van a desarrollar en el plazo de 2 meses (60 días).

ACTIVIDAD	Nº	DURAC.	MES 1	MES 2
Demolición y movimiento de tierras	1	7		
Cimentación y solera	2	15		
Estructuras	3	21		
Cerrajería	4	15		
Instalaciones y varios	5	15		
Urbanización	6	30		
Seguridad y Salud	7	60		
Estudio Gestión Residuos	8	60		

El Arquitecto

Fdo.: José Carlos Garabito López

6. Anejos

6.1. Acta de replanteo previo

Don José Carlos Garabito López, arquitecto autor del proyecto de obras de doblado de nave municipal en Navaleno

CERTIFICA

Que por esta Dirección Técnica se ha efectuado el replanteo previo de la obra, comprobando la realidad geométrica de la misma, la disponibilidad de la edificación y la de cuantos supuestos figuran en el proyecto aprobado y son básicos para la celebración del contrato de estas obras, una vez adjudicadas por sus trámites.

Que, por lo expuesto, es viable la ejecución del proyecto.

Y para que así conste firmo el presente en Navaleno, Octubre de 2020

El Arquitecto

Fdo.: José Carlos Garabito López

PRESUPUESTO Y MEDICIONES

Separata 1: Doblado Nave municipal en Navaleno

CÓDIGO	RESUMEN	UDS	LONGITUD	ANCHURA	ALTURA	PARCIALES	CANTIDAD	PRECIO	IMPORTE
	CAPÍTULO 01 DEMOLICIÓN Y MOVIMIENTO DE TIERRAS								
01.01	**m2 DEMOLICIÓN SOLERAS H.A. <15 cm C/COMPRESOR**								
	Demolición de soleras de hormigón ligeramente armado con mallazo, hasta 15 cm de espesor, con compresor, incluso serrado previo con sierra circular para delimitar la actuación y no dañar el resto del solado, limpieza y retirada de escombros a pie de carga, sin transporte a vertedero o planta de reciclaje y con parte proporcional de medios auxiliares, sin medidas de protección colectivas. Medición de superficie realmente ejecutada.								
	Zapatas	1	1,30	2,45		3,19			
		3	1,35	1,35		5,47			
		3	1,05	1,05		3,31			
							11,97	18,02	215,70
01.02	**m3 EXCAVACIÓN POZOS A MANO <2m TERRENO COMPACTO A BORDES**								
	Excavación en pozos hasta 2 m de profundidad en terrenos compactos por medios manuales, con extracción de tierras a los bordes, sin carga ni transporte al vertedero. Incluida parte proporcional de medios auxiliares. Según CTE-DB-SE-C y NTE-ADZ.								
	Zapatas								
		1	1,20	2,25	0,85	2,30			
		3	1,15	1,15	0,75	2,98			
		3	0,75	0,75	0,75	1,27			
							6,55	35,77	234,29
01.03	**m3 TRANSPORTE VERTEDERO <10 km CARGA MANUAL**								
	Transporte de tierras al vertedero a una distancia menor de 10 km, considerando ida y vuelta, con camión basculante cargado a mano (considerando 2 peones), canon de vertedero y con parte proporcional de medios auxiliares, considerando también la carga.								
	Hormigón	1,2			0,20	2,87	=01	01.01	
	Tierras	1,2				7,86	=01	01.02	
							10,73	34,19	366,86

TOTAL CAPÍTULO 01 DEMOLICIÓN Y MOVIMIENTO DE TIERRAS 816,85

PRESUPUESTO Y MEDICIONES

Separata 1: Doblado Nave municipal en Navaleno

CÓDIGO	RESUMEN	UDS	LONGITUD	ANCHURA	ALTURA	PARCIALES	CANTIDAD	PRECIO	IMPORTE
	CAPÍTULO 02 CIMENTACIÓN Y SOLERA								
02.01	**m3 HORMIGÓN LIMPIEZA HM-20/P/20/I CIM.V.MANUAL**								
	Hormigón en masa HM-20/P/20/I, elaborado en central, para limpieza y nivelado de fondos de cimentación, i/vertido por medios manuales y colocación. Según NTE-CSZ, EHE-08 y CTE-SE-C. Componentes del hormigón con marcado CE y DdP (Declaración de prestaciones) según Reglamento (UE) 305/2011.								
	Zapatas								
		1	1,20	2,25	0,10	0,27			
		3	1,15	1,15	0,10	0,40			
		3	0,75	0,75	0,10	0,17			
							0,84	76,79	64,50
02.02	**m3 HORMIGÓN HA-25/P/20/I CIM.V.MANUAL**								
	Hormigón armado HA-25/P/20/I, elaborado en central, en relleno de zapatas y zanjas de cimentación, i/armadura (40 kg/m3), vertido por medios manuales, vibrado y colocación. Según normas NTE-CSZ, EHE-08 y CTE-SE-C. Componentes del hormigón y acero con marcado CE y DdP (Declaración de prestaciones) según Reglamento (UE) 305/2011.								
	Zapatas								
		1	1,20	2,25	0,50	1,35			
		3	1,15	1,15	0,40	1,59			
		3	0,75	0,75	0,40	0,68			
							3,62	150,59	545,14
02.03	**m2 ENCACHADO PIEDRA 40/80 e=10cm**								
	Encachado de piedra caliza 40/80 de 10 cm de espesor en sub-base de solera, i/extendido y compactado con pisón.								
	Zapatas								
		1	1,20	2,25		2,70			
		3	1,15	1,15		3,97			
		3	0,75	0,75		1,69			
							8,36	5,32	44,48
02.04	**m2 SOLERA HORMIGÓN ARMADO HA-25/P/20/I e=15cm #15x15x6**								
	Solera de hormigón armado HA-25/P/20/I de 15 cm de espesor, elaborado en obra, lámina de polietileno, i/vertido, colocación y armado con mallazo 15x15x6 , p.p. de juntas, aserrado de las mismas y fratasado. Según NTE-RSS y EHE-08. Componentes del hormigón y acero con marcado CE y DdP (Declaración de prestaciones) según Reglamento (UE) 305/2011.								
	Zapatas								
		1	1,20	2,25		2,70			
		3	1,15	1,15		3,97			
		3	0,75	0,75		1,69			
							8,36	19,12	159,84

TOTAL CAPÍTULO 02 CIMENTACIÓN Y SOLERA 813,96

CÓDIGO	RESUMEN	UDS	LONGITUD	ANCHURA	ALTURA	PARCIALES	CANTIDAD	PRECIO	IMPORTE
	CAPÍTULO 03 ESTRUCTURA								
03.01	**kg ACERO S275 JR EN ESTRUCTURA SOLDADA**								
	Acero laminado S275 JR, en perfiles laminados en caliente para vigas, pilares, zunchos y correas, mediante uniones soldadas; i/p.p. de soldaduras, cortes, piezas especiales, despuntes y dos manos de imprimación con pintura de minio de plomo, montado y colocado, según NTE-EAS/EAV, CTE-DB-SE-A y EAE. Acero con marcado CE y DdP (Declaración de prestaciones) según Reglamento (UE) 305/2011. Incluso medios auxiliares necesarios para su correcta ejecución.								
	Pilares								
	HEB 160	7			3,10	924,42	42.6		
	Vigas								
	IPE 240	1	18,80			577,16	30.7		
	IPE 330	1	19,28			946,65	49.1		
	IPE 300	2	9,10			768,04	42.2		
	Correas								
	IPE 160	2	9,60			303,36	15.8		
		33	10,00			5.214,00	15.8		
		1	1,05			16,59	15.8		
	UPN 160	2	1,05			39,48	18.8		
	Varios	1	10,00			426,00	42.6		
							9.215,70	2,01	18.523,56
03.02	**u PLACA ANCLAJE S275 35x35x1,2cm**								
	Placa de anclaje para viga sobre pilar existente de acero S275 en perfil plano, de dimensiones 35x35x1,2 cm anclada con 6 tacos químicos estructurales realizados con perforación de 10 mm de diámetro y 125 mm de profundidad, relleno del orificio con inyección de resina epoxi, libre de estireno, y posterior inserción de varilla roscada con tuerca y arandela de acero galvanizado de 8 mm de diámetro y 150 mm de longitud. Según NTE, CTE-DB-SE-A y EAE. Acero con con marcado CE y DdP (Declaración de prestaciones) según Reglamento (UE) 305/2011.								
	Vigas	5				5,00			
							5,00	51,99	259,95
03.03	**u PLACA ANCLAJE S275 15x250x0,9cm**								
	Placa de anclaje para viga sobre pilar existente de acero S275 en perfil plano, de dimensiones 15x25x0,9 cm anclada con 4 tacos químicos estructurales realizados con perforación de 10 mm de diámetro y 125 mm de profundidad, relleno del orificio con inyección de resina epoxi, libre de estireno, y posterior inserción de varilla roscada con tuerca y arandela de acero galvanizado de 8 mm de diámetro y 150 mm de longitud. Según NTE, CTE-DB-SE-A y EAE. Acero con con marcado CE y DdP (Declaración de prestaciones) según Reglamento (UE) 305/2011.								
	Correas	2				2,00			
							2,00	48,80	97,60
03.04	**u PLACA ANCLAJE S275 25x25x1,2cm**								
	Placa de anclaje en arranque de pilar, de acero S275 en perfil plano, de dimensiones 25x25x1,2 cm con cuatro garrotas de acero corrugado de 12 mm de diámetro y 45 cm de longitud total, soldadas, i/taladro central y rebosadero, colocada. i/ rigidizadores, soldaduras y elementos de anclaje y fijación. Según documentación gráfica, NTE, CTE-DB-SE-A y EAE. Acero con con marcado CE y DdP (Declaración de prestaciones) según Reglamento (UE) 305/2011.								
	Pilares	7				7,00			
							7,00	36,09	252,63

PRESUPUESTO Y MEDICIONES

Separata 1: Doblado Nave municipal en Navaleno

CÓDIGO	RESUMEN	UDS	LONGITUD	ANCHURA	ALTURA	PARCIALES	CANTIDAD	PRECIO	IMPORTE
03.05	**m2 TABLERO ESTRUCTURAL P6 40MM TG4**								
	Tablero estructural P6 TG4 de 40 mm de espesor, de partículas de maderas aglomeradas según la norma europea EN 312:2010, para clase de servicio 1 y clase de uso 1 según EN 312, machlembrado, lijado antideslizante, resistencia al fuego BFL-s1.con marcado CE, Certificación PEFC y FSC. Colocado sobre forjado de viguetas metálicas (no incluído) incluso elementos de anclaje tonillería y fijación del tablero a las viguetas metálicas, instalación, encolado de juntas con adhesivo de PVAC o similar, y remates perimetrales. completamente terminado.								
	Doblado	1	19,28	10,30		198,58			
	Meseta	1	1,10	1,10		1,21			
	Varios	1	10,00			10,00			
							209,79	42,66	8.949,64

TOTAL CAPÍTULO 03 ESTRUCTURA..... 28.083,38

CÓDIGO	RESUMEN	UDS	LONGITUD	ANCHURA	ALTURA	PARCIALES	CANTIDAD	PRECIO	IMPORTE
	CAPÍTULO 04 CERRAJERÍA								
04.01	**u ESCALERA METÁLICA**								
	Escalera metálica completamente instalada compuesta por: - Zancas laterales 250.10 mm de acero laminado S275JR. - Perfil L-40.4 de acero laminado S275JR en refuerzo de peldañeado. - Tubo cuadrado #80.5 mm de acero laminado S275JR. - Formación de peldañeado con chapa de acero estriada 5-7 mm galvanizada. - Placa de anclaje en arranque escalera fijada a la solera. - Placas de anclaje soporte descansillo a solera y coronación a forjado 200x200x15 mm. - Pintado completo con minio electrolítico y esmalte metálico máxima calidad color a determinar por la D.F. Montaje con camión pluma. Completamente instalada. Según detalles documentación gráfica.								
		1				1,00			
							1,00	2.510,27	2.510,27
04.02	**m BARANDILLA METÁLICA**								
	Barandilla metálica instalada compuesta por: - Montantes c/3 m tubo cuadrado 40.40.15 mm i/placa de anclaje a soporte. - Pletina superior acero 40/5 mm. - 3 cables intermedios horizontales de acero trenzado. - Pintado de elementos metálicos con minio electrolítico y esmalte metálico máxima calidad color a determinar por la D.F. Parte proporcional de puerta de 3 m de paso y dos hojas para permitir acceso material. Completamente instalada y montada.								
	Doblado	1	17,83			17,83			
		1	9,80			9,80			
	Escalera	2	6,62			13,24			
	Meseta	2	1,10			2,20			
							43,07	45,62	1.964,85

TOTAL CAPÍTULO 04 CERRAJERÍA..... 4.475,12

CÓDIGO	RESUMEN	UDS	LONGITUD	ANCHURA	ALTURA	PARCIALES	CANTIDAD	PRECIO	IMPORTE
	CAPÍTULO 05 INSTALACIÓN ELÉCTRICA								
05.01	**m CANALIZACIÓN TUBO RÍGIDO M16/gp9 LIBRE HALÓGENOS EN SUPERFICIE**								
	Canalización de tubo rígido de PVC color gris M16/gp9 libre de halógenos autoextinguible, fijado al paramento mediante abrazaderas separadas 50 cm como máximo, con p.p. de piezas especiales, cajas de distribución, accesorios e interruptor magnetotérmico de 10 A. Totalmente colocado. Según REBT, ITC-BT-21.								
		1	25,00			25,00			
							25,00	7,02	175,50
05.02	**u CIRCUITO ILUMINACIÓN INTERIOR 10 A+TOMA TIERRA (C1)**								
	Circuito para iluminación en interior (hasta un máximo de 30 puntos de luz y longitud de 27 metros), por conductores de cobre rígido H07V-K 3x1,5 mm2, para una tensión nominal de 450/750 V, en sistema monofásico (fase, neutro y protección), incluido p.p./ de cajas de registro y regletas de conexión. Instalación y conexionado; según REBT, ITC-BT-25.								
		1				1,00			
							1,00	155,18	155,18
05.03	**u PUNTO LUZ SUPERFICIE TUBO PVC**								
	Punto de luz conmutado superficial realizado en tubo PVC rígido M16/gp7 y conductor de cobre unipolar aislado para una tensión nominal de 450/750V y secciòn de 1,5 mm2 (activo, neutro y protección), así como dos conmutadores de superficie y grado de protección IP-55, caja de registro "plexo" D=70 y regletas de conexión y casquillo, totalmente montado e instalado.								
		2				2,00			
							2,00	40,80	81,60
05.04	**u PANTALLA ESTANCA LED 2x20W LUZ FRÍA**								
	Pantalla industrial estanca de superficie o montaje suspendido, con cuerpo fabricado en aleación de aluminio y ABS con difusor prismático en policarbonato mate; 2 tubos LED de 20 W cada uno y 3530 lm. , portalámparas y bornes de conexión; para alumbrado interior general, industrial y comercial. Longitud 1270x100x55mm Con marcado CE según Reglamento (UE) 305/201. Instalada, incluyendo replanteo, accesorios de anclaje y conexionado.								
		4				4,00			
							4,00	45,14	180,56
	TOTAL CAPÍTULO 05 INSTALACIÓN ELÉCTRICA.....								**592,84**

CÓDIGO	RESUMEN	UDS	LONGITUD	ANCHURA	ALTURA	PARCIALES	CANTIDAD	PRECIO	IMPORTE
	CAPÍTULO 06 VARIOS								
06.01	**m2 PINTURA INTUMESCENTE**								
	Pintura intumescente, al disolvente, especial para estabilidad al fuego de pilares y vigas de acero, para masividades comprendidas entre aproximadamente 63 y 340 m-1 según UNE-EN 1363-1:2015, UNE-EN 1363-2:2000, UNE-EN 13381,4:2014 y s/CTE-DB-SI. Espesor aproximado de 641 micras secas totales								
	Pilares								
	HEB 160	7			2,70	18,14	.96		
	Vigas								
	IPE 240	1	18,80			15,04	0.8		
	IPE 330	1	19,28			21,98	1.14		
	IPE 300	2	9,10			19,11	1.05		
	Correas								
	IPE 160	2	9,60			10,75	0.56		
		33	10,00			184,80	0.56		
		1	1,05			0,59	0.56		
	UPN 160	2	1,05			1,07	0.51		
	Varios	1	15,00			15,00			
							286,48	12,19	3.492,19
06.02	**u MODIFICACIÓN BAJANTES**								
	Modificación de bajantes para evitar interferencias con estructuras. Incluso instalación, fijación a soporte, material,conexionado y puesta en servicio.								
		2				2,00			
							2,00	57,39	114,78

TOTAL CAPÍTULO 06 VARIOS 3.606,97

CÓDIGO	RESUMEN	UDS	LONGITUD	ANCHURA	ALTURA	PARCIALES	CANTIDAD	PRECIO	IMPORTE
	CAPÍTULO 07 URBANIZACIÓN								
07.01	**m3 EXCAVACIÓN ZANJA A MÁQUINA TERRENOS COMPACTOS ACOPIO OBRA**								
	Excavación en zanjas, en terrenos compactos por medios mecánicos, con extracción de tierras sobre camión y vertido en el interior de obra a una distacia menor de 150 m ida y vuelta de la zanja. Incluida parte proporcional de medios auxiliares. Según CTE-DB-SE-C y NTE-ADZ, incluso reposición de piezas de pavimento de acera deterioradas o movidas en excavación.								
	Zapata vallado frente	1	10,00	0,50	0,65	3,25			
	Zapata muro lateral	1	16,30	0,50	0,65	5,30			
	puerta lateral	-1	3,00	0,50	0,65	-0,98			
							7,57	16,41	124,22
07.02	**m2 DESBROCE TERRENO SIN CLASIFICAR**								
	Desbroce y limpieza superficial de terreno sin clasificar, por medios mecánicos, con carga y transporte de los productos resultantes a vertedero o lugar de empleo, incluyendo la retirada de arbolado menor de 10 cm y con parte proporcional de medios auxiliares.								
	Lateral	1	40,00	4,00		160,00			
		1	40,00	11,30		226,00	.5		
							386,00	1,26	486,36
07.03	**m3 EXCAVACIÓN CAJA ENSANCHE PLATAFORMA h<0.5 m EN OBRA**								
	Excavación de tierra en caja de ensanche de plataforma, con profundidad <0,50 m, incluso carga y transporte de los productos de la excavación al lugar de acopio en obra y con parte proporcional de medios auxiliares.								
	Lateral	1	40,00	4,00	0,20	32,00			
		1	40,00	11,30	0,20	45,20	.5		
							77,20	1,95	150,54
07.04	**m3 ZAHORRA ARTIFICIAL BASE 75% MACHAQUEO**								
	Zahorra artificial, husos ZA(40)/ZA(25) en capas de base, con 75 % de caras de fractura, puesta en obra, extendida y compactada, incluso preparación de la superficie de asiento, en capas de 20/30 cm de espesor, refinado de superficie, medido sobre perfil. Desgaste de los ángeles de los áridos < 30. Árido con marcado CE y DdP (Declaración de prestaciones) según Reglamento (UE) 305/2011.								
	Lateral	1	40,00	4,00	0,20	32,00			
		1	40,00	11,30	0,20	45,20	.5		
							77,20	22,59	1.743,95
07.05	**m3 CARGA Y TRANSPORTE CARRETERA 20 km**								
	Carga y transporte por carretera de material suelto sin clasificar a 20 km. de distancia, previamente apilado, medido s/camión, con medios mecánicos.								
		1	7,57			9,08	1.2		
							9,08	5,44	49,40
07.06	**m3 HORMIGÓN LIMPIEZA HM-20/P/20/I CIM.V.MANUAL**								
	Hormigón en masa HM-20/P/20/I, elaborado en central, para limpieza y nivelado de fondos de cimentación, t/vertido por medios manuales y colocación. Según NTE-CSZ, EHE-08 y CTE-SE-C. Componentes del hormigón con marcado CE y DdP (Declaración de prestaciones) según Reglamento (UE) 305/2011.								
	Zapata vallado frente	1	10,00	0,50	0,10	0,50			
	Zapata muro lateral	1	16,30	0,50	0,10	0,82			
	puerta lateral	-1	3,00	0,50	0,10	-0,15			
							1,17	76,43	89,42

CÓDIGO	RESUMEN	UDS	LONGITUD	ANCHURA	ALTURA	PARCIALES	CANTIDAD	PRECIO	IMPORTE
07.07	**m3 HORMIGÓN HA-25/P/40/IIa CIM.V.MANUAL**								
	Hormigón armado HA-25/P/40/IIa, elaborado en central, en relleno de zapatas y zanjas de cimentación, i/armadura (40 kg/m3), vertido por medios manuales, vibrado y colocación. Según normas NTE-CSZ, EHE-08 y CTE-SE-C. Componentes del hormigón y acero con marcado CE y DdP (Declaración de prestaciones) según Reglamento (UE) 305/2011.								
	Zapata vallado frente	1	10,00	0,50	0,25	1,25			
	Zapata muro lateral	1	16,30	0,50	0,25	2,04			
	puerta lateral	-1	3,00	0,50	0,25	-0,38			
							2,91	140,27	408,19
07.08	**m3 HORMIGÓN HA-25/P/20/I 2 CARAS 0,20 m V.MANUAL MURO**								
	Hormigón armado HA-25/P/20/I elaborado en central, en muro de 20 cm de espesor, i/armadura (60 kg/m³), encofrado y desencofrado con tablero aglomerado a dos caras, vertido por medios manuales, vibrado y colocado. Según normas NTE-CCM, EHE-08 y CTE-SE-C. Componentes del hormigón y acero con marcado CE y DdP (Declaración de prestaciones) según Reglamento (UE) 305/2011.								
	murete vallado frente	1	10,00	0,20	1,00	1,00	.5		
		1	10,00	0,20	0,50	1,00			
	murete lateral	1	16,30	0,20	0,70	2,28			
	puerta lateral	-1	3,00	0,20	0,70	-0,42			
							3,86	314,51	1.214,01
07.09	**m2 VALLA ALAMBRE ONDULADO 20/20/2,7 mm**								
	Valla de alambre ondulado tipo A de 20x20 mm de luz de malla y alambre de 2,70 mm en paños de 2,00x1,50 m, recercada con tubo hueco de acero laminado en frío de 25x25x1,5 mm y postes intermedios cada 2 m de tubo de 60x60x1,5 mm ambos galvanizados por inmersión, montada, i/recibido con hormigón HM-20/P/20/I de central.								
	vallado lateral	1	16,30		1,50	24,45			
	puerta	-1	3,00		1,50	-4,50			
							19,95	24,34	485,58
07.10	**m MALLA S/T GALVANIZADA 40/14 h=2 m**								
	Cercado de 2,00 m de altura realizado con malla simple torsión galvanizada en caliente, de trama 40/14 y postes de tubo de acero galvanizado por inmersión de 42 mm de diámetro, p.p. de postes de esquina, jabalcones, tornapuntas, tensores, grupillas y accesorios, montada i/replanteo y recibido de postes con hormigón HM-20/P/20/I de central.								
	Vallado parcela	1	5,00			5,00			
							5,00	23,33	116,65
07.11	**u PUERTA 3,00x2,00 40/14 STD**								
	Puerta de 1 hoja de 3,00x2,00 m para cerramiento exterior, con bastidor de tubo de acero laminado en frío de 40x40 mm y malla S/T galvanizada en caliente 40/14 STD, i/herrajes de colgar y seguridad, elaborada en taller, ajuste y montaje en obra, incluiso recibido de albañilería.								
		1				1,00			
							1,00	452,34	452,34
07.12	**u PROYECTOR LED 200W**								
	Proyector LED Foodlight Led ASI 200W, i/ cableado hasta circuito interior, dispuesto en canalización de tubo rígido M16/gp9 libre de halógenes en superficie; caja portafusibles, instalado y p.p de interruptor magnetotérmico de 16 A para la protección de la línea dispuesto en la caja general de protección y medida. Con marcado CE según Reglamento (UE) 305/201. Instalado, incluyendo replanteo, accesorios de anclaje y conexionado.								
		4				4,00			
							4,00	285,82	1.143,28

CÓDIGO	RESUMEN	UDS	LONGITUD	ANCHURA	ALTURA	PARCIALES	CANTIDAD	PRECIO	IMPORTE
	TOTAL CAPÍTULO 07 URBANIZACIÓN								6.463,94

CÓDIGO	RESUMEN	UDS	LONGITUD	ANCHURA	ALTURA	PARCIALES	CANTIDAD	PRECIO	IMPORTE
	CAPÍTULO 08 SEGURIDAD Y SALUD								
08.01	**ud CARTEL PVC. 220x300 mm. OBL., PROH. ADVER.**								
	Cartel serigrafiado sobre planchas de PVC blanco de 0,6 mm. de espesor nominal. Tamaño 220x300 mm. Válidas para señales de obligación, prohibición y advertencia i/colocación. s/R.D. 485/97.								
		1				1,00			
							1,00	4,51	4,51
08.02	**ud PANEL COMPLETO PVC 700x1000 mm.**								
	Panel completo serigrafiado sobre planchas de PVC blanco de 0,6 mm. de espesor nominal. Tamaño 700x1000 mm. Válido para incluir hasta 15 símbolos de señales, incluso textos "Prohibido el paso a toda persona ajena a la obra", i/colocación. s/R.D. 485/97.								
		1				1,00			
							1,00	19,45	19,45
08.03	**ud CASCO DE SEGURIDAD AJUST. ATALAJES**								
	Casco de seguridad con atalaje provisto de 6 puntos de anclaje, para uso normal y eléctrico hasta 440 V. Certificado CE. s/R.D. 773/97 y R.D. 1407/92.								
		3				3,00			
							3,00	5,22	15,66
08.04	**ud GAFAS ANTIPOLVO**								
	Gafas antipolvo antiempañables, panorámicas, (amortizables en 3 usos). Certificado CE. s/R.D. 773/97 y R.D. 1407/92.								
		3				3,00			
							3,00	0,83	2,49
08.05	**ud MONO DE TRABAJO POLIESTER-ALGODÓN**								
	Mono de trabajo de una pieza de poliéster-algodón (amortizable en un uso). Certificado CE. s/R.D. 773/97 y R.D. 1407/92.								
		3				3,00			
							3,00	22,07	66,21
08.06	**ud PAR GUANTES DE LONA REFORZADOS**								
	Par de guantes de lona reforzados. Certificado CE. s/R.D. 773/97 y R.D. 1407/92.								
		3				3,00			
							3,00	2,95	8,85
08.07	**ud PAR DE BOTAS ALTAS DE AGUA (NEGRAS)**								
	Par de botas altas de agua color negro (amortizables en 1 uso). Certificado CE. s/R.D. 773/97 y R.D. 1407/92.								
		3				3,00			
							3,00	19,60	58,80
08.08	**ud ARNÉS AM. DORSAL Y PECTORAL +CINTURÓN**								
	Arnés de seguridad con amarre dorsal y pectoral, regulación en piernas y hebillas automáticas + cinturón de amarre lateral de doble regulación, fabricados con cinta de nylon de 45 mm. y elementos metálicos de acero inoxidable, amortizable en 5 obras. Certificado CE Norma EN 361 + EN 358. s/R.D. 773/97 y R.D. 1407/92.								
		3				3,00			
							3,00	30,22	90,66

RESUMEN DE PRESUPUESTO

Separata 1: Doblado Nave municipal en Navaleno

CAPITULO	RESUMEN	EUROS	%
01	DEMOLICIÓN Y MOVIMIENTO DE TIERRAS	816,85	1,80
02	CIMENTACIÓN Y SOLERA	813,96	1,79
03	ESTRUCTURA	28.083,38	61,74
04	CERRAJERÍA	4.475,12	9,84
05	INSTALACIÓN ELÉCTRICA	592,84	1,30
06	VARIOS	3.606,97	7,93
07	URBANIZACIÓN	6.463,94	14,21
08	SEGURIDAD Y SALUD	469,82	1,03
09	GESTIÓN DE RESIDUOS	165,80	0,36
	TOTAL EJECUCIÓN MATERIAL	**45.488,68**	
	13,00% Gastos generales 5.913,53		
	6,00% Beneficio industrial 2.729,32		
	SUMA DE G.G. y B.I.	8.642,85	
	21,00% I.V.A.	11.367,62	
	TOTAL PRESUPUESTO CONTRATA	**65.499,15**	
	TOTAL PRESUPUESTO GENERAL	**65.499,15**	

Asciende el presupuesto general a la expresada cantidad de SESENTA Y CINCO MIL CUATROCIENTOS NOVENTA Y NUEVE EUROS con QUINCE CÉNTIMOS

Navaleno, a Octubre de 2020.

El promotor,

Excmo. Ayuntamiento de Navaleno

El proyectista,

GARABITO LOPEZ JOSE CARLOS - 13145110N

Firmado digitalmente por GARABITO LOPEZ JOSE CARLOS - 13145110N
Nombre de reconocimiento (DN): c=ES, serialNumber=IDCES-13145110N, gmail=ecm-JOSE CARLOS, cn=GARABITO LOPEZ, cn=GARABITO LOPEZ JOSE CARLOS - 13145110N
Fecha: 2020.10.22 09:42:33 +02'00'

José Carlos Garabito López

PROYECTO BÁSICO+EJECUCIÓN

SEPARATA 1. ANEXO DE MEJORAS

DOBLADO DE NAVE MUNICIPAL

gL arquitectura

Camino Los Llanos, s/n Navaleno (Soria)

Fecha: Abril 2021

Promotor: Excmo. Ayuntamiento de Navaleno

Arquitecto: José Carlos Garabito López

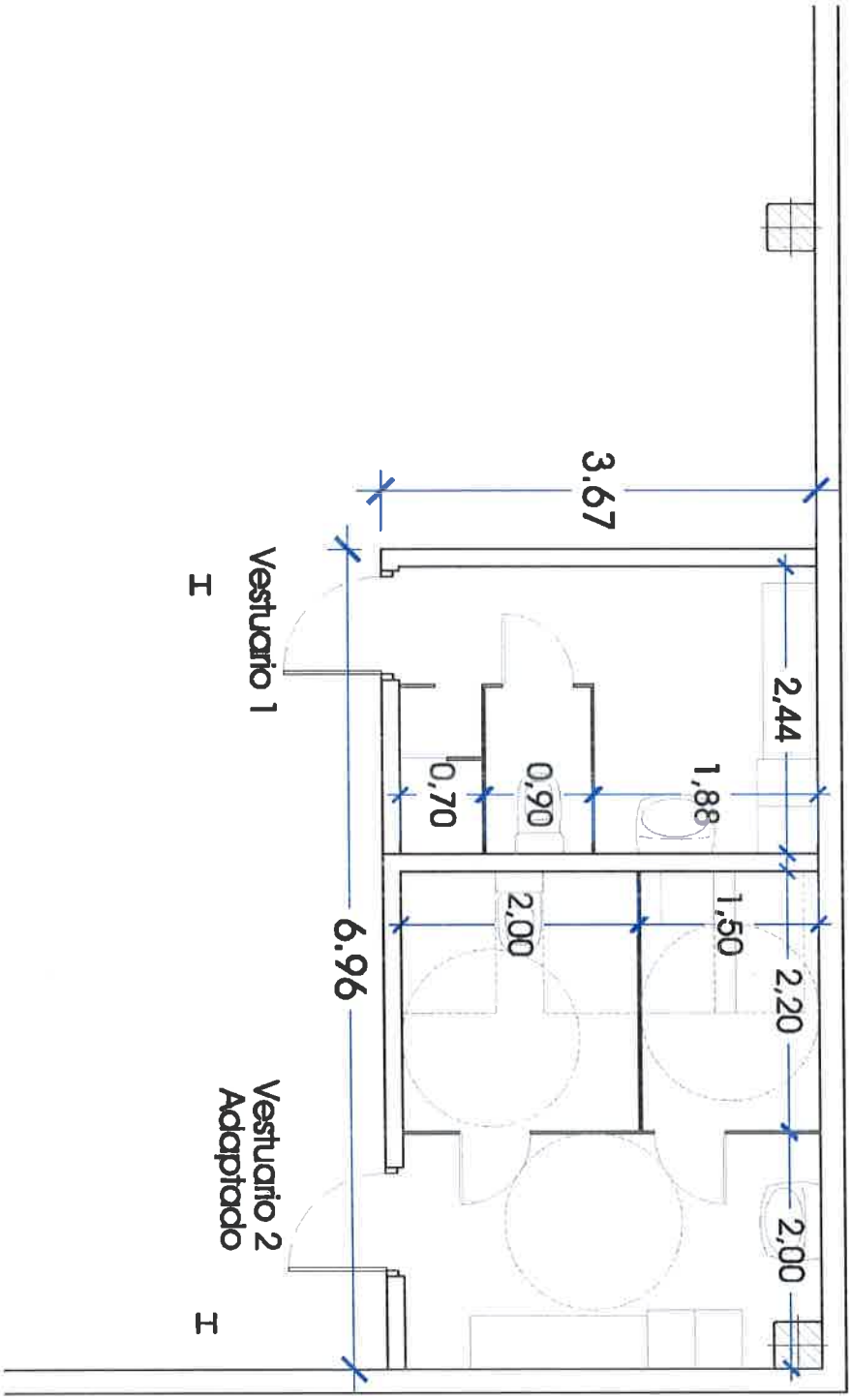
2,00
2,20
1,50
1,88
2,44
2,00
0,90
0,70
3.67
6.96
Vestuario 2
Adaptado
Vestuario 1

PRESUPUESTO Y MEDICIONES

Doblado nave municipal. Anexo de Mejoras

CÓDIGO	RESUMEN	UDS	LONGITUD	ANCHURA	ALTURA	PARCIALES	CANTIDAD	PRECIO	IMPORTE
	CAPÍTULO 01 ACTUACIONES PREVIAS Y MOVIMIENTO DE TIERRAS								
01.01	**PA DEMOLICIÓN SOLERAS HORMIGÓN ARMADO**								
	Partida alzada de demolición de soleras de hormigón armado con mallazo, previo corte de la zona con sierra de disco, con compresor, para albergar saneamiento de los vestuarios. Posterior tapado de la zanja con productos provenientes de la propia demolición y disposición de capa de hormigón en la zanja, nivelada con el pavimento existente.								
		1	6,00	0,30		1,80			
							1,80	50,00	90,00
01.02	**m3 EXCAVACIÓN ZANJA SANEAMIENTO A MÁQUINA TERRENO COMPACTO A BORDES**								
	Excavación en zanjas de saneamiento, en terrenos compactos por medios mecánicos, con extracción de tierras a los bordes. Incluida parte proporcional de medios auxiliares. Según CTE-DB-HS.								
		1	6,00	0,30	0,50	0,90			
							0,90	18,31	16,48
	TOTAL CAPÍTULO 01 ACTUACIONES PREVIAS Y MOVIMIENTO DE TIERRAS								**106,48**

CÓDIGO	RESUMEN	UDS	LONGITUD	ANCHURA	ALTURA	PARCIALES	CANTIDAD	PRECIO	IMPORTE

CAPÍTULO 02 ALBAÑILERIA

02.01 **m2 TABIQUE PYL PLACA SENCILLA HIDRÓF. 1 CARA AISLAM. MW 15H1+70+15A**

Tabique de sistema de paneles de yeso laminado (PYL), formado por 1 placa estándar (Tipo A según UNE EN 520) de 15 mm de espesor atornillada a una cara y una placa hidrófuga de baja absorción (Tipo H1 según UNE EN 520) de 15 mm de espesor al otro lado de una estructura de acero galvanizado, de canales horizontales de 70 mm de ancho y montantes verticales, con una modulación de 400 mm de separación a ejes entre montantes, con aislamiento térmico-acústico en el interior del tabique formado por panel de lana mineral (MW). Totalmente terminado para acabado mínimo Nivel Q1 ó Q2, listo para imprimar, revestir, pintar o decorar; i/p.p. de tratamientos de juntas, esquinas y huecos, pasos de instalaciones, pastas, cintas, guardavivos, tornillería, bandas de estanqueidad, limpieza y medios auxiliares. Conforme a UNE 102043:2013, ATEDY y NTE-PTP. Medido deduciendo huecos mayores a 2 m2. Compatible con particiones P4.3 según el Catálogo de Elementos Constructivos del CTE.

1	6,96	2,90	20,18			
1	3,67	2,90	10,64			
1	3,52	2,90	10,21			
				41,03	35,95	1.475,03

02.02 **m2 TRASDOSADO AUTOPORTANTE PYL PLACA HIDRÓF. 15H1+70 c/400 mm**

Trasdosado autoportante de sistema de paneles de yeso laminado (PYL), formado por una estructura de acero galvanizado, de canales horizontales de 70 mm de ancho y montantes verticales, con una modulación de 400 mm de separación a ejes entre montantes; y sobre la cual se atornilla 1 placa hidrófuga de baja absorción (Tipo H1 según UNE EN 520) de 15 mm de espesor. Totalmente terminado para acabado mínimo Nivel Q1 ó Q2, listo para imprimar, revestir, pintar o decorar; i/p.p. de tratamientos de juntas, esquinas y huecos, pasos de instalaciones, pastas, cintas, guardavivos, tornillería, bandas de estanqueidad, limpieza y medios auxiliares. Conforme a UNE 102043:2013, ATEDY y NTE-PTP. Medido deduciendo huecos mayores a 2 m2.

1	6,81	2,90	19,75			
1	3,52	2,90	10,21			
				29,96	22,64	678,29

02.03 **m2 INCREM. ADIC. AISLAM. TRASDOS. AUTOPORT. PANEL LANA MINERAL e=65**

Incremento por adición de aislamiento térmico-acústico en el interior de un trasdosado autoportante, formado por paneles de lana mineral (MW) de 65 mm de espesor. Totalmente incorporado al sistema durante su ejecución, colocación previa a montaje de paneles de yeso laminado; i/p.p. de cortes, montaje y medios auxiliares.

Igual medición trasdosado			29,96		=002	E07YAS090
				29,96	4,33	129,73

02.04 **m2 FALSO TECHO CONTINUO PYL PLACA HIDRÓFUGA 13 mm**

Falso techo continuo de placas de yeso laminado (PYL) formado por una placa de yeso laminado hidrófuga de baja absorción (Tipo H1 según UNE EN 520) de 13 mm de espesor, atornillada una estructura de perfiles de chapa de acero galvanizado a base de maestras primarias en C de 60x27 mm, separadas entre ejes entre 500-1200 mm, y suspendidas del forjado o elemento portante mediante cuelgues colocados entre 700-1200 mm, y maestras secundarias fijadas perpendicularmente a las primarias y a distinto nivel mediante piezas de caballete modulados a ejes entre 400-500 mm. Totalmente terminado para acabado mínimo Nivel Q1 ó Q2, listo para imprimar, revestir, pintar o decorar; i/p.p. de tratamiento de juntas, anclajes, suspensiones, cuelgues, tornillería, juntas de estanqueidad y medios auxiliares (excepto elevación y transporte). Conforme a normativa ATEDY. Materiales con marcado CE y DdP (Declaración de prestaciones) según Reglamento (UE) 305/2011.

PRESUPUESTO Y MEDICIONES

Doblado nave municipal. Anexo de Mejoras

CÓDIGO	RESUMEN	UDS	LONGITUD	ANCHURA	ALTURA	PARCIALES	CANTIDAD	PRECIO	IMPORTE
	Vestuario 1	1	8,60			8,60			
	Vestuario 2	1	14,85			14,85			
							23,45	25,51	598,21

TOTAL CAPÍTULO 02 ALBAÑILERIA..... 2.881,26

CÓDIGO	RESUMEN	UDS	LONGITUD	ANCHURA	ALTURA	PARCIALES	CANTIDAD	PRECIO	IMPORTE

CAPÍTULO 03 REVESTIMIENTOS Y PAVIMENTOS

03.01 m2 PAV. VINÍLICO ANTIDESLIZANTE TARASAFE STANDARD ROLLO 2 mm

Pavimento vinílico antideslizante de la marca GERFLOR, TARASAFE STANDARD, de 2 mm. de espesor, en rollos de 2 metros de ancho. Constituido por una capa de uso de 0,74 mm. de espesor de PVC plastificado, de color liso, con incrustación de partículas de cristal mineral reciclable, reforzada con una malla de fibra de vidrio y un reverso compacto. Resistencia a la abrasión según EN 660.2 con valor = 2,0 mm3 (Grupo T). Resistencia al deslizamiento en húmedo según DIN 51130 = R10. Instalado sobre solera dura, lisa, seca (3% máximo de humedad), plana y sin fisuras, según la norma UNE-CEN/TS 14472 (partes 1 y 4); fijado con el adhesivo recomendado por el fabricante. Según CTE – 2010 (DB-SI) cumple el requerimiento de resistencia al fuego (Bfls1). Emisión de Compuestos Orgánicos Volátiles Totales (TVOC) < 100 mg/m3 al cabo de 28 días según ISO 16000-6. Actividad antibacteriana (E. coli – S. aureus – MRSA): Inhibición del crecimiento según ISO 22196 >99%. p/p de solapes, piezas especiales, encuentros con paramentos verticales y uniones. Según directiva de la empresa fabricantes y detalles de documentación gráfica.

Vestuarios 1	1	8,60		8,60			
	1	11,92	0,15	1,79			
Vestuarios 2	1	14,85		14,85			
	1	15,48	0,15	2,32			
					27,56	30,98	853,81

03.02 m2 ALICATADO PORC. ESM. STR ARGENTO 100x50 cm GRIS

Alicatado con gres porcelánico esmaltado tipo STR ARGENTO, de 100x50 cm. en color GRIS, recibido con adhesivo expecial piezas grandes y pesadas C2TES1 s/EN-12004 ibersec tile flexible, sobre enfoscado de mortero sin incluir este, o paneles de cartón yeso. i/p.p. de cortes, ingletes, piezas especiales, i/rejuntado con mortero tapajuntas CG2 s/EN-13888 ibersec junta color y limpieza, s/NTE-RPA, medido en superficie realmente ejecutada.

Vestuarios 1	1	11,92	2,45	29,20			
Vestuarios 2	1	15,48	2,45	37,93			
					67,13	36,06	2.420,71

03.03 PA ADAPTACIÓN PENDIENTES

Partida alzada de adaptación de pendientes en ducha para evacuación de agua a sumidero. Sin resaltos.

	1			1,00			
					1,00	150,00	150,00

TOTAL CAPÍTULO 03 REVESTIMIENTOS Y PAVIMENTOS 3.424,52

CÓDIGO	RESUMEN	UDS	LONGITUD	ANCHURA	ALTURA	PARCIALES	CANTIDAD	PRECIO	IMPORTE
	CAPÍTULO 04 CARPINTERÍA								
04.01	**u PUERTA PASO ABATIBLE 1H 825 x 2050**								
	Suministro y colocaclónde conjuntos con puerta abatible de 1 Hoja de 2050 x825 formado por cerco fabricado en chapa de acero galvanizada de 1,2 mm de espesor recubierto en su cara de vinilo color a elegir por la D.F. entre colores lisos y colores madera y en su revés recubierto con un tratamiento de Wash Primer, tres pernios regulables en acero de 3 mm de pala. Sujección mediante abrazaderas ocultas en el cerco para abrochar al tabique de manera firme y segura mediante tornillo allen oculto, incluso relleno de poliuretano parcialmente, tapón de goma embutido en el cerco para aminorar el impacto de la puerta al cerco. El cerco será fabricado mediante pieza única al espesor del tabique terminado milímetro a milímetro para evitar acumulaciones de suciedad, el cabecero va abrochado a las piernas mediante bridas ocultas de acero de 2,5 mm de espesor y cuñas de sujección entre los mismos. Puerta técnica fabricada con alma de poliestireno de alta densidad y terminación en laminado de alta presión de 3 mm en color liso o madera a elegir por la D.F., con bastidor perimetral madera maciza de haya. Cerradura de embutir con norma DIN 18251 para bombillo con llave, condena bloqueo/desbloqueo o de paso y juego de manillas con manivelas en "U" con roseta en acero inoxidable y abrochadas entre sí mediante tornillos pasantes según norma DIN 18254. Según detalles de documentación gráfica.								
		2				2,00			
							2,00	190,00	380,00
04.02	**m2 MAMPARA CABINA SANITARIA 10 mm**								
	Mampara cabina sanitaria fabricada con tablero de fibras fenólicas, puertas y paredes de 10 mm de espesor de dimensiones 100x200 cm y levantada 15 cm del suelo, en distintos colores, al igual que los herrajes y accesorios que son de nailon reforzados con acero. Instalada.								
	Vestuario 1	2	1,44		2,00	5,76			
		2	0,94		2,00	3,76			
		2	0,30		2,00	1,20			
	Vestuario 2	1	3,52		2,00	7,04			
		1	2,20		2,00	4,40			
							22,16	100,00	2.216,00

TOTAL CAPÍTULO 04 CARPINTERÍA..... 2.596,00

CÓDIGO	RESUMEN	UDS	LONGITUD	ANCHURA	ALTURA	PARCIALES	CANTIDAD	PRECIO	IMPORTE
	CAPÍTULO 05 INSTALACIONES								
05.01	**ud DOWNLIGHT PHILIPS DN460B IP44 LED 14W**								
	Downlight PHILIPS DN460B IP44 LED 14W, incluyendo conexionado, elementos de fijación e instalación mediante cable del tipo Afumex de Pirelli, Alcatel o similar de designación UNE ES07Z1-K de sección indicada en el esquema unifilar e instalacion mediante tubo acero enchufable, inc.p.p. de cable y p.p. de tubo. Asímismo montaje y cabeleado para mecanismo de maniobra y encendido con detector de presencia, incluyendo en su caso, caja, mecanismo y tapa. Medios auxiliares necesarios para su correcto montaje. Totalmente instalado. Según REBT y proyecto eléctrico.								
	Vestuario 1	2				2,00			
	Vestuario 2	4				4,00			
							6,00	82,98	497,88
05.02	**ud PUNTO LUZ SENCILLO JUNG-LS PLUS ALUMINIO**								
	Punto luz sencillo con cable del tipo Afumex de Pirelli, Alcatel o similar de designación UNE ES07Z1-K de sección indicada en el esquema unifilar e instalacion mediante tubo PVC, incluido, caja registro, caja mecanismo universal con tornillo, interruptor unipolar Jung-501 U con tecla Jung-LS 990, marco respectivo y casquillo, totalmente montado e instalado. Según proyecto y normativa de aplicación.								
	Vestuario 1	1				1,00			
	Vestuario 2	1				1,00			
							2,00	33,49	66,98
05.03	**ud BASE ENCHUFE "SCHUKO" JUNG-LS PLUS ALIUMINIO**								
	Base enchufe con toma de tierra lateral realizado con cable del tipo Afumex de Pirelli, Alcatel o similar de designación UNE ES07Z1-K de sección indicada en el esquema unifilar e instalacion mediante tubo acero enchufable M16, fijado al paramento mediante abrazaderas separadas 50 cm como máximo, incluido caja de registro, caja mecanismo universal con tornillo, base enchufe 10/16 A (II+T.T.), sistema "Schuko" de Jung-LS PLUS ALUMINIO, así como marco respectivo, totalmente montado e instalado. Según proyecto y normativa de aplicación.								
	Vestuario 1	1				1,00			
	Vestuario 2	1				1,00			
							2,00	57,28	114,56
05.04	**u INST. AF + ACS + EVACUACIÓN VESTUARIO**								
	Instalación de fontanería para un vestuario dotado de lavabo, inodoro y ducha, realizada con tuberías multicapa PERT-AL-PERT para las redes de agua fría y caliente utilizando el sistema roscado de colectores y con tuberías de PVC serie C, UNE-EN-1453, para la red de desagüe con los diámetros necesarios para cada punto de servicio, con bote sifónico de PVC, incluso p.p. de bajante de PVC de 110 mm y manguetón de enlace para el inodoro, terminada y sin aparatos sanitarios. Las tomas de agua y los desagües se entregarán con tapones. s/CTE-HS-4/5.								
	Vestuario 1	1				1,00			
	Vestuario 2	1				1,00			
							2,00	192,81	385,62
05.05	**u LAVABO GALA SERIE BLUE 64x55 cm MINUSVÁLIDO**								
	Suministro y colocación de lavabo adaptado a minusválidos Gala serie Blue, de porcelana vitrificada, de dimensiones 64 x 55 cm, blanco, sin rebosadero, incluso parte proporcional de juego de fijación para instalación mural, indicado para movilidad reducida, incluso latiguillos, colocado s/CTE-DB-SUA. Incluso parte proporcional de pequeño material y medios auxiliares.								
		2				2,00			
							2,00	114,66	229,32

CÓDIGO	RESUMEN	UDS	LONGITUD	ANCHURA	ALTURA	PARCIALES	CANTIDAD	PRECIO	IMPORTE
05.06	u INODORO GALA ELIA								
	Inodoro de porcelana vitrificada blanco para tanque bajo, marca Gala modelo Elia, salida vertical con juego de anclaje y asiento fijo pp. Compuesto por: asiento fijo taza, mecanismos y asiento con tapa lacados, con bisagras de acero, instalado, incluso con llave de escuadra de 1/2" cromada y latiguillo flexible de 20 cm y de 1/2", funcionando.								
		2				2,00			
							2,00	106,31	212,62
05.07	u GRIFO LAVABO TEMPORIZADO TRES TEMPOTRES								
	Suministro y colocación de grifería monomando para lavabo temporizado marca Tres modelo Tempotres, 1 agua, acabado cromo; enlaces de alimentación flexibles M-10 3/8" x 370 mm. Totalmente equipada, instalada y funcionando.								
		2				2,00			
							2,00	105,52	211,04
05.08	u MEZCLADOR TERM. EMPOTRABLE TEMPOTRES + ROCIADOR								
	Suministro y colocación de mezclador termostático empotrado, marca Tres modelo Tempotres, entradas opuestas y salida vertical. Equipado con 3racores extensibles. Válvulas antirretorno en las entradas. 16l/m: con acabado cromo. Rociador antivandálico; con regulador automático de caudal 6 l/m: con acabado cromo. Instalado y funcionando.								
		2				2,00			
							2,00	472,47	944,94
05.09	u EXTRACTOR DE VESTUARIO 320 m3/h								
	Extractor de vestuario para un caudal de 320 m3/h, de diseño extraplano (17 mm de grosor); con funcionamiento a través del interruptor de la luz o independiente (incluída instalación eléctrica). Fabricado en material plástico en blanco, con compuerta antirretorno incorporada. Motor monofásico 230 V-50 Hz de alto rendimiento, de 28W de potencia. Nivel sonoro 40,1 dB(A). Totalmente instalado, probado y funcionando; i/p.p. de tubería para conexión al exterior del vestuario, conexiónes y medios auxiliares.								
		2				2,00			
							2,00	60,85	121,70
05.10	PA ROZADO DE SOLERA								
	Rozado de solera para disposición de red de pequeña evacuación hasta entronque a colector. Posterior tapado con mortero de cemento.								
		1				1,00			
							1,00	100,00	100,00
05.11	PA CONEXIÓN A INSTALACIONES EXISTENTE								
	Partida alzada de conexión de instalaciones existentes de la nave a nuevas redes de los vestuarios. Incluyendo conexiones, cableado, tubos, etc...								
		1				1,00			
							1,00	200,00	200,00

TOTAL CAPÍTULO 05 INSTALACIONES 3.084,66

CÓDIGO	RESUMEN	UDS	LONGITUD	ANCHURA	ALTURA	PARCIALES	CANTIDAD	PRECIO	IMPORTE
	CAPÍTULO 06 VARIOS								
06.01	u **BARRA ASIDERO ABATIBLE ACERO INOX. 75 cm**								
	Barra de apoyo doble, abatible de acero inoxidable de D=22 mm. y longitud 75 cm., marca Gala, modelo Trendly hontels, con cubretornillos de fijación. Instalado con tacos de plástico y tornillos a la pared, s/CTE-DB-SUA.								
	Vestuario 2	1				1,00			
							1,00	133,10	133,10
06.02	u **BARRA ASIDERO RECTO ACERO INOX. 30 cm**								
	Barra de apoyo recta de acero inoxidable D=22 mm. y longitud 30 cm., marca Gala, modelo Trendly hontels, con cubretornillos de fijación. Instalado con tacos de plástico y tornillos a la pared, s/CTE-DB-SUA.								
	Vestuario 2	1				1,00			
							1,00	39,14	39,14
06.03	u **ASIENTO P/DUCHA ABATIBLE A.INOX MEDICLINICS AM0201C**								
	Suministro y colocación de asiento abatible, código AM0201C de Mediclinics o equivalente, en acero inox Aisi 304, de 1,7 mm. de espesor, acabado brillante Dim. 450 x 400 mm. abatido 62 mm. cerrado. Con fijaciones empotradas a la pared, instalado, incluso con p.p. de accesorios y remates, s/CTE-DB-SUA.								
	Vestuario 2	1				1,00			
							1,00	152,77	152,77
06.04	u **SECAMANOS ELÉCTRICO AUTOMÁTICO MEDIFLOW M03ACS**								
	Suministro y colocación de secamanos anti-vandálico MODELO MEDIFLOW BASIC, código M03ACS de Mediclinics o equivalente, con sensor electrónico. Potencia 2750W. Carcasa de acero inox Aisi 304, de 1,5 mm. espesor, acabado satinado. Dim.325 x 275 x 164 mm. Conforme a las directivas de seguridad eléctrica 2006/95/EC y de compatibilidad electromagnética 2004/108/CE., colocado mediante anclajes de fijación a la pared, y instalado.								
	Vestuarios	2				2,00			
							2,00	301,44	602,88
06.05	u **DOSIFICADOR JABÓN LÍQUIDO ACERO INOX. 1,2 l. AISI 304**								
	Suministro y colocación de dosificador de jabón horizontal, código DJ0112C de Mediclinics o equivalente. Cuerpo de acero inox Aisi 304, de 1 mm. espesor, acabado brillante. Visor de contenido. Pulsador de latón cromado. Capacidad 1,1 L. Dim. máx. 121 x 208 x 130 mm. colocado mediante anclajes de fijación a la pared, y instalado.								
	Vestuarios	2				2,00			
							2,00	50,50	101,00
06.06	u **PORTARROLLOS ACERO INOX. TRENDLY HOTELS**								
	Portarrollos de acero inoxidable s/tapa marca Gala, modelo Trendly hotels. Instalado con tacos a la pared.								
	Vestuarios	2				2,00			
							2,00	30,14	60,28
06.07	u **SEÑALIZACIÓN DE ASEO MINUSVÁLIDOS 400x100 mm**								
	Suministro y puesta en obra de señalización de aseo para minusválidos, de dimensiones 400x100 mm. s/ ISO 16069, ISO 3864, UNE 43035-1/2/4:2003 y mantenimiento s/ UNE 23035-3:2003.								
		1				1,00			
							1,00	2,00	2,00

CÓDIGO	RESUMEN	UDS	LONGITUD	ANCHURA	ALTURA	PARCIALES	CANTIDAD	PRECIO	IMPORTE
06.08	**m2 P. PLAST. ACRIL. MATE LAVABLE B/COLOR**								
	Pintura plástica acrílica lisa mate lavable profesional, en blanco o pigmentada, sobre paramentos horizontales y verticales, dos manos, incluso imprimación y plasteciido.								
	Igual medición falso techo					23,45	=002	E08CYH010	
							23,45	6,87	161,10
	TOTAL CAPÍTULO 06 VARIOS								**1.252,27**
	TOTAL								**13.345,19**

RESUMEN DE PRESUPUESTO

Doblado nave municipal. Anexo de Mejoras

CAPITULO	RESUMEN	EUROS	%
1	ACTUACIONES PREVIAS Y MOVIMIENTO DE TIERRAS	106,48	0,80
2	ALBAÑILERIA	2.881,26	21,59
3	REVÊSTIMIENTOS Y PAVIMENTOS	3.424,52	25,66
4	CARPINTERÍA	2.596,00	19,45
5	INSTALACIONES	3.084,66	23,11
6	VARIOS	1.252,27	9,38
	TOTAL EJECUCIÓN MATERIAL	**13.345,19**	

Asciende el presupuesto general a la expresada cantidad de TRECE MIL TRESCIENTOS CUARENTA Y CINCO EUROS con DIECINUEVE CÉNTIMOS

Navaleno, a Abril de 2021.

El promotor **La dirección facultativa**